MXP

Vízszintes tengelyű, többlépcsős szivattyúk
rozsdamentes szivattyúházzal

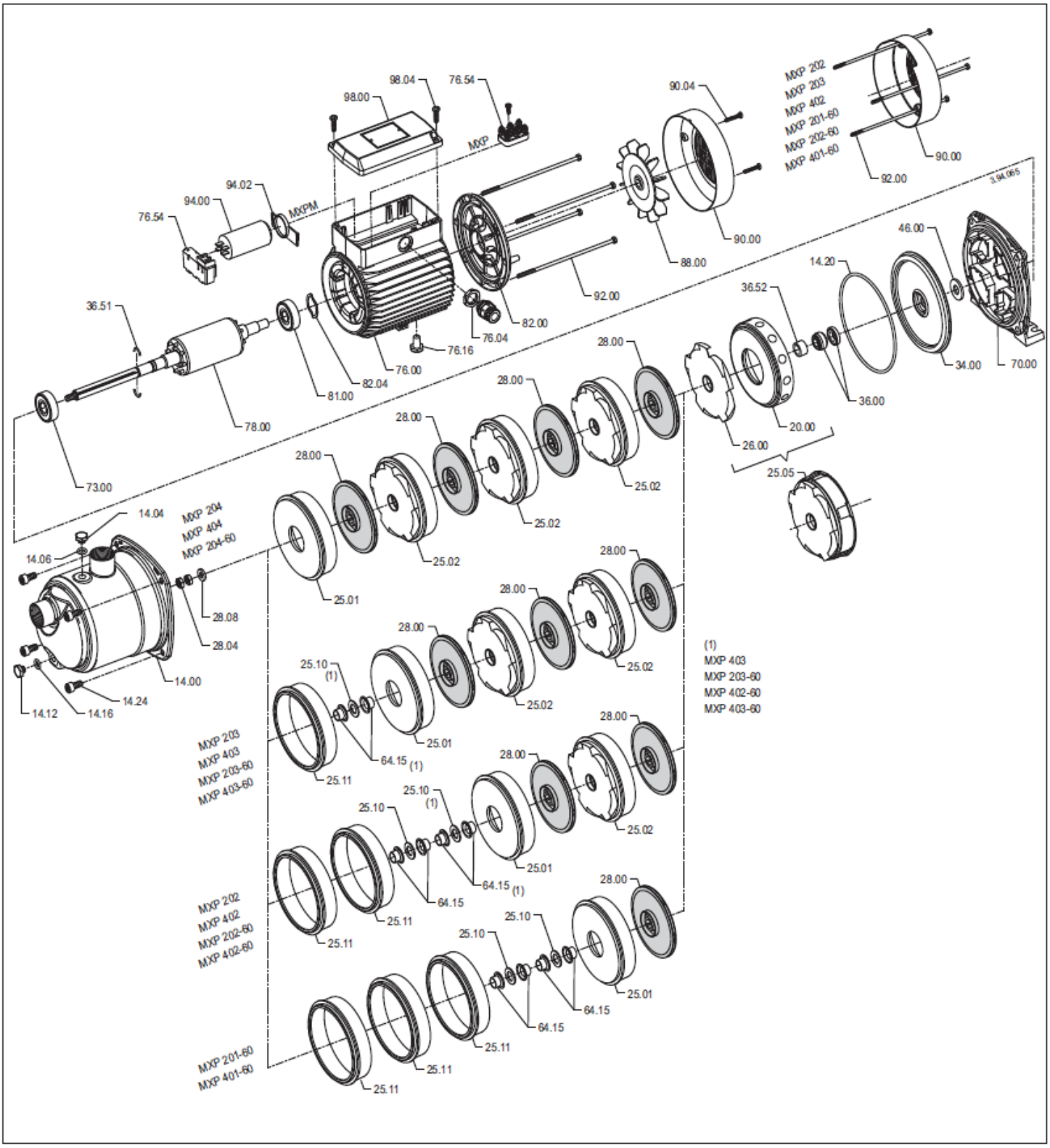

calpeda