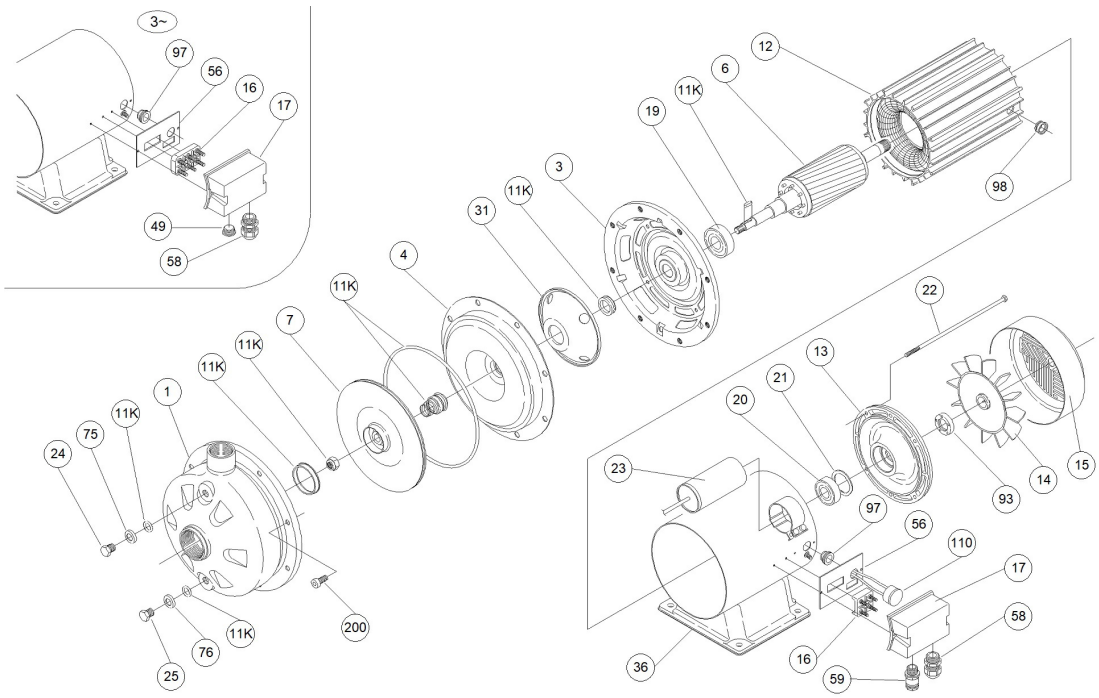1970109504-CDH 90/10