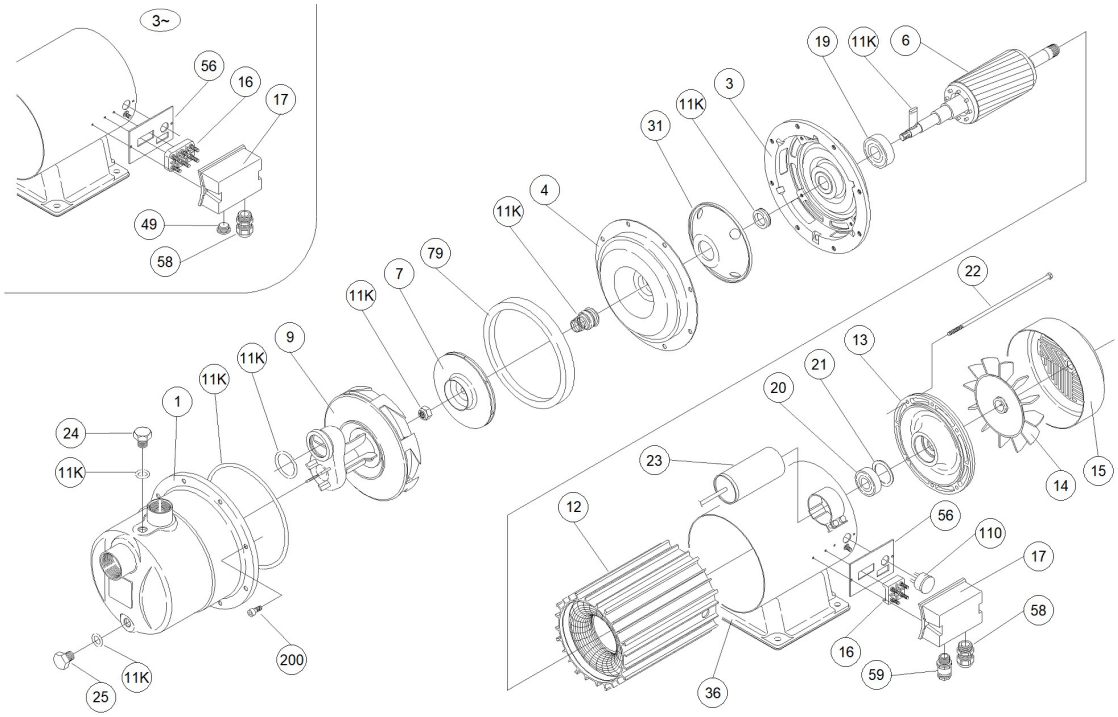1650050000-JEM 100