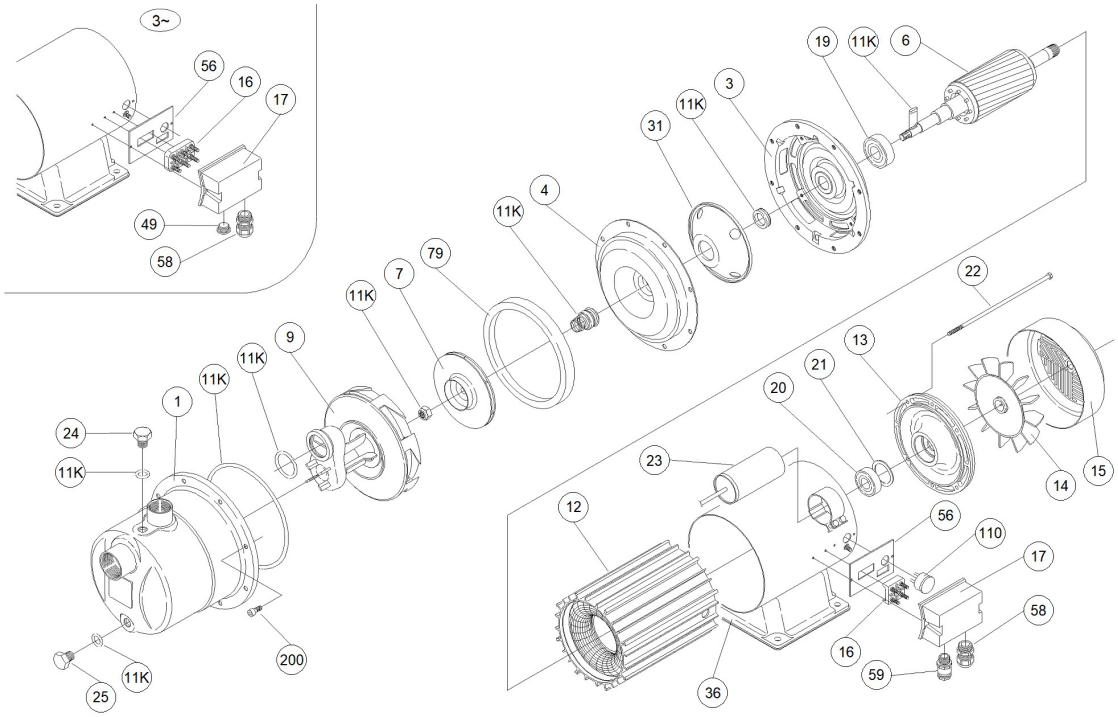1650060000-JEM 120