Sezione - Cross section - Schnittzeichnung - Section - Sección - Sektion

MPC

MPC 11
MPC 21
MPC 31
MPC 41

MPC 5
MPC 6
MPC 7

MPC 11
MPC 21
MPC 31
MPC 41

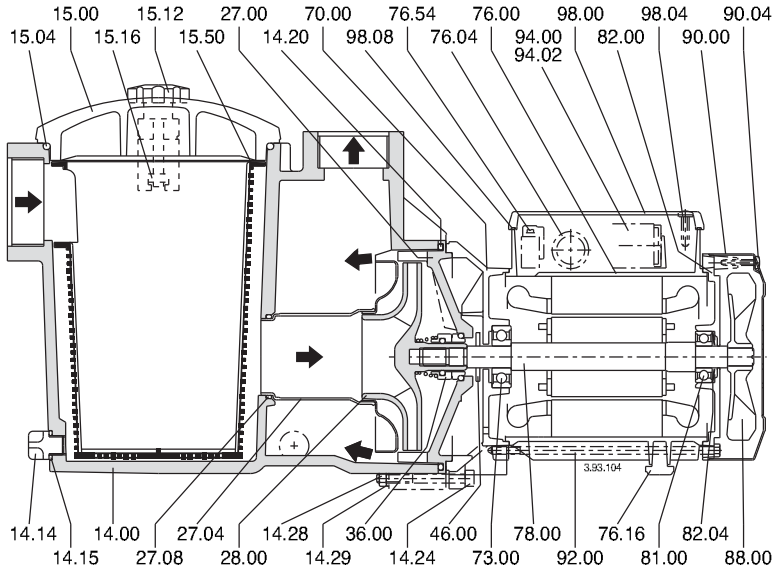

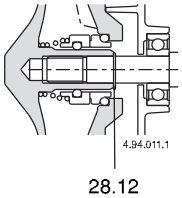

MPC 11

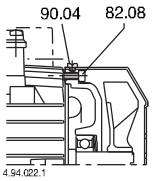

MPC 41

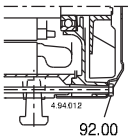

MPC 11
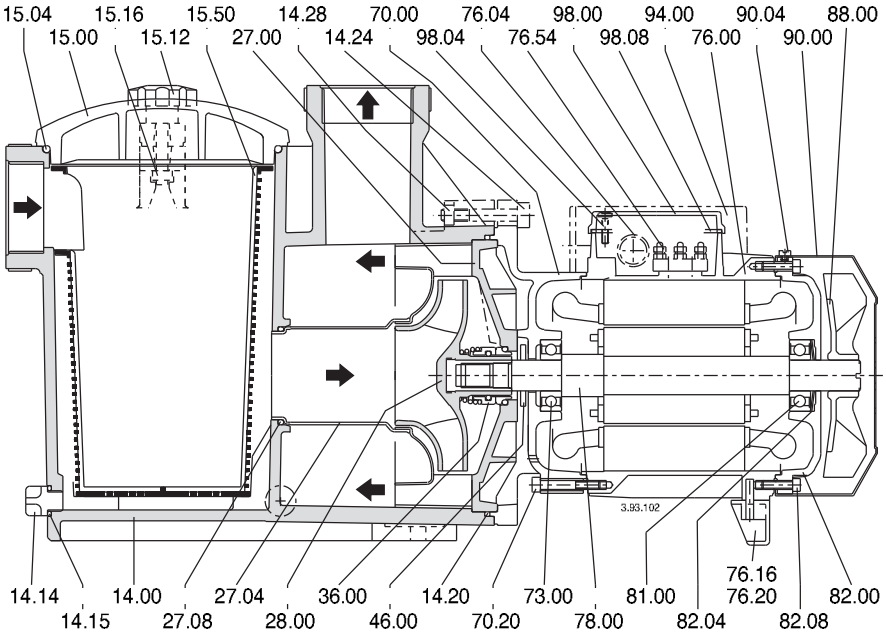
MPC 5
MPC 6
MPC 7