JP 5, JP 6

Material A

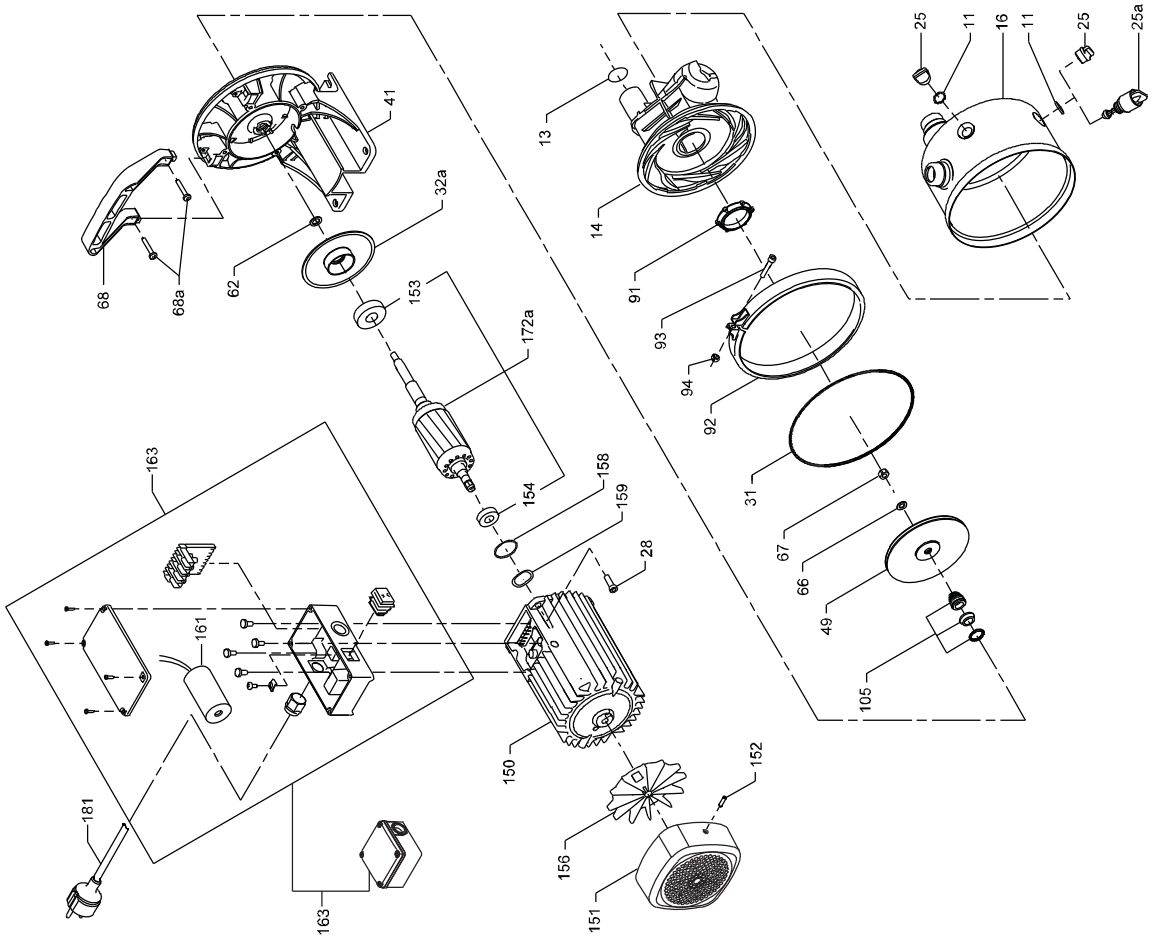

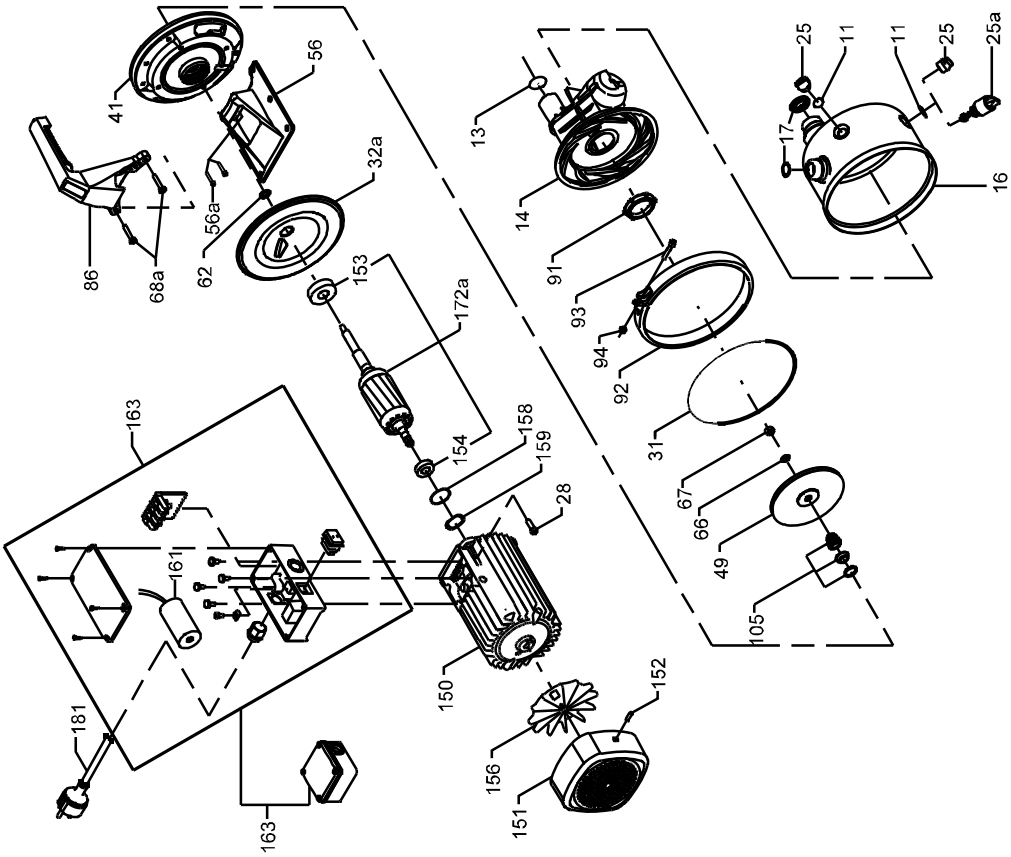

TM00 7579 3315 - TM06 4500 3315