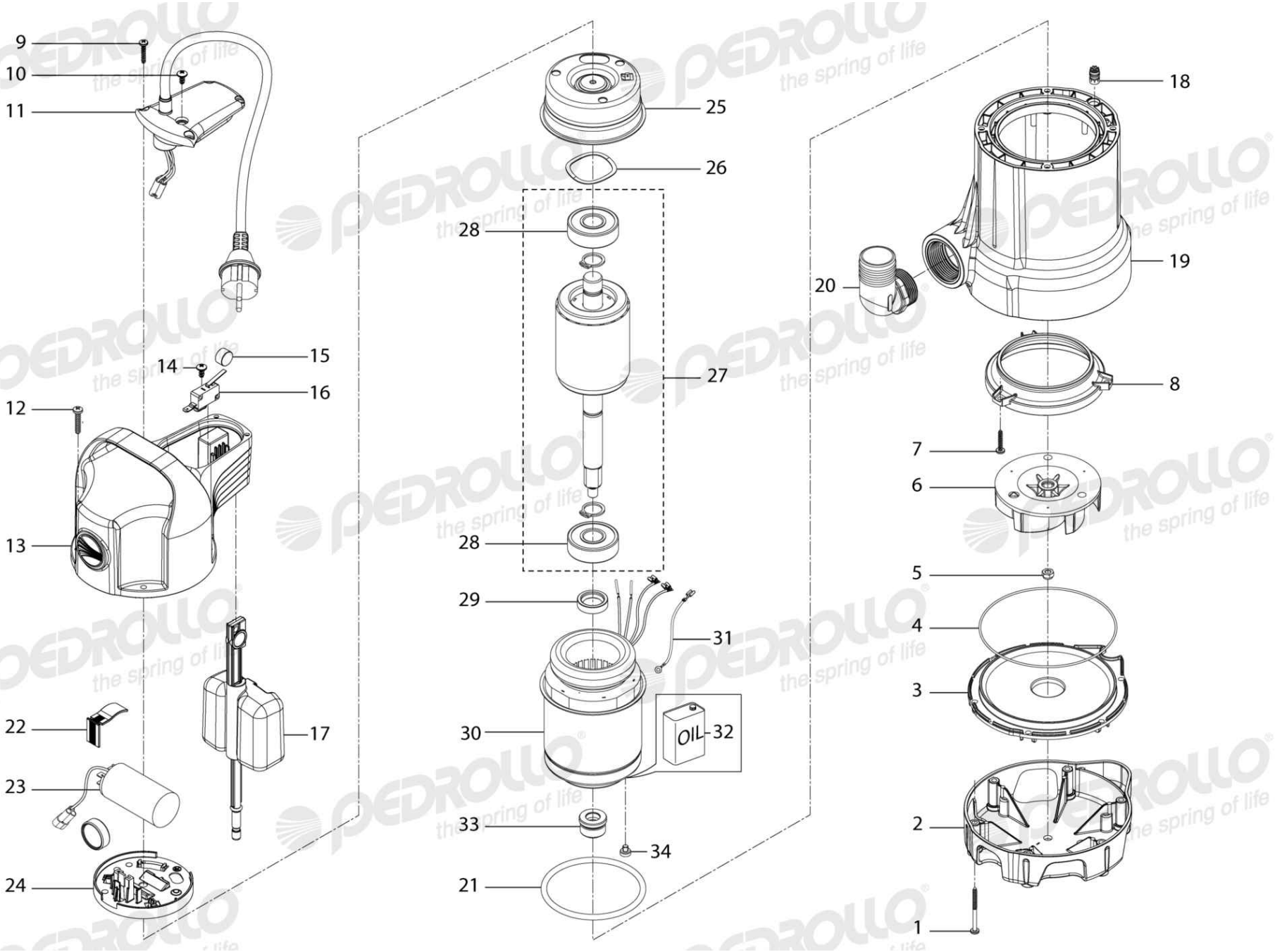

Verzió: F Bevezetés dátuma 10/2025

50Hz

TEX 3 - 220/240V